KW Hydraulik
Aggregate und Werkzeuge

P-230 P-300
P-450 P-540
P-735 P-1095
P-1000 P-1114

Bedienungsanleitung
Hydraulische Pressköpfe

Inhaltsverzeichnis

1 Einführung 1
2 Technische Daten 2
3 Instandhaltung und Lagerung 2
4 Sicherheitshinweise 2
5 Inbetriebnahme P-230, P-300, P-450, P-540, P-735, P-1095 und P-1114 3
6 Inbetriebnahme P-1000 4
7 Einbauerklärung 5
8 Ersatzteile 6

1 Einführung

Die hydraulischen Pressköpfe P-230, P-300, P-540, P-735, P-1095, P-1114 und P-1000 eignen sich zum Verpressen von Verbindungsmaterial und Kabel.
P-230 / P-300: bis 630 mm² CU nach DIN, Außenabmessungen der DIN 48083 – 30H.
P-450 / P-540: bis 1000 mm² CU nach DIN, Außenabmessungen der DIN 48083 – 45H.
P-735: bis 1600 mm² CU nach DIN, schmale Pressung
P-1095 bis 1600 mm² CU nach DIN, breite Pressung
P-1114 bis 3200 mm² CU nach DIN
P-1000: bis 2000 mm² CU nach DIN, Außenabmessungen der DIN 48083 – 100H.
Mittels Schnellkupplung lassen sie sich an jede Hydraulikpumpe mit einem Betriebsdruck von maximal 850 bar anschließen.

KW Hydraulik GmbH
Köppelsdorfer Str. 132
D-96515 Sonneberg
Germany

Tel.: 03675/42198-0
Fax: 03675/42198-11
e-mail: info@kw-hydraulik.de
Internet: www.kw-hydraulik.de

2 Technische Daten

Presskopf :	**P-230**	**P-540**	**P-735**	**P-1095**	**P-1114**	**P-1000**
Presskraft :						
Bei 700 bar Arbeitsdruck:	230 kN	450 kN	600 kN	820kN	820 kN	820 kN
Bei 850 bar Arbeitsdruck:	275 kN	540 kN	735 kN	1000 kN	1000 kN	1000 kN
Betriebsdruck :	700 bar bis max. 850 bar					
Gewicht :	5,4 kg	9,8 kg	16 kg	25 kg	30 kg	63,0 kg
Pressquerschnitt :	630 mm²	1000 mm²	1600 mm²	1600 mm²	3200 mm²	2000 mm²

3 Instandhaltung und Lagerung

Die hydraulischen Pressköpfe sind nahezu wartungsfrei.
Alle beweglichen Teile sind gelegentlich zu reinigen und ggf. leicht einzufetten.
Bei der Schnellkupplung ist auf Sauberkeit zu achten und nach Gebrauch die Staubschutzkappe aufzusetzen.
Nach dem Gebrauch empfehlen wir das Werkzeug sauber und trocken aufzubewahren.
Im Bedarfsfall wenden Sie sich bitte an unseren technischen Service.

Telefonnummer : 03675 / 42198-0

4 Sicherheitshinweise

- Der hydraulische Presskopf darf nur für den dafür vorgesehenen Einsatzzweck verwendet werden.
- Es dürfen nur Originalersatzteile eingebaut werden.
- Es dürfen keine unter Spannung stehenden Kabel verpresst werden.
- Vor Inbetriebnahme ist unbedingt darauf zu achten, dass der Einsatzbolzen richtig eingerastet ist.
- Der hydraulische Presskopf ist ausschließlich mit Hydraulikpumpen mit einem Betriebsdruck von 700 bar zu betreiben.
- Es muss sichergestellt sein, dass die Hydraulikpumpe nur vom Bediener des Presskopfes aktiviert werden kann (keine 2 - Mann Arbeitsweise).
- Das Hydrauliksystem darf nur in drucklosem Zustand gekuppelt werden.
- Es ist darauf zu achten, dass Kupplung und Nippel des Schlauchanschlusses richtig miteinander verbunden sind.
- Der Druckschlauch muss für den Nenndruck von 700 bar ausgelegt sein und darf weder beschädigt, noch verschlissen sein.
- Es ist darauf zu achten, dass während des Pressvorganges keine Körperteile zwischen die beiden Presseinsatzhälften gelangen.
- Die Technische Dokumentation muss stets am Gerät verfügbar sein.
- **Der Betreiber hat dafür zu sorgen, dass der Bediener mit der Dokumentation vertraut ist, insbesondere die Sicherheitshinweise gelesen und verstanden hat.**

KW Hydraulik GmbH
Köppelsdorfer Str. 132
D-96515 Sonneberg
Germany

Tel.: 03675/42198-0
Fax: 03675/42198-11
e-mail: info@kw-hydraulik.de
Internet: www.kw-hydraulik.de

5 Inbetriebnahme P-230, P-300, P-450, P-540, P-735, P-1095 und P-1114

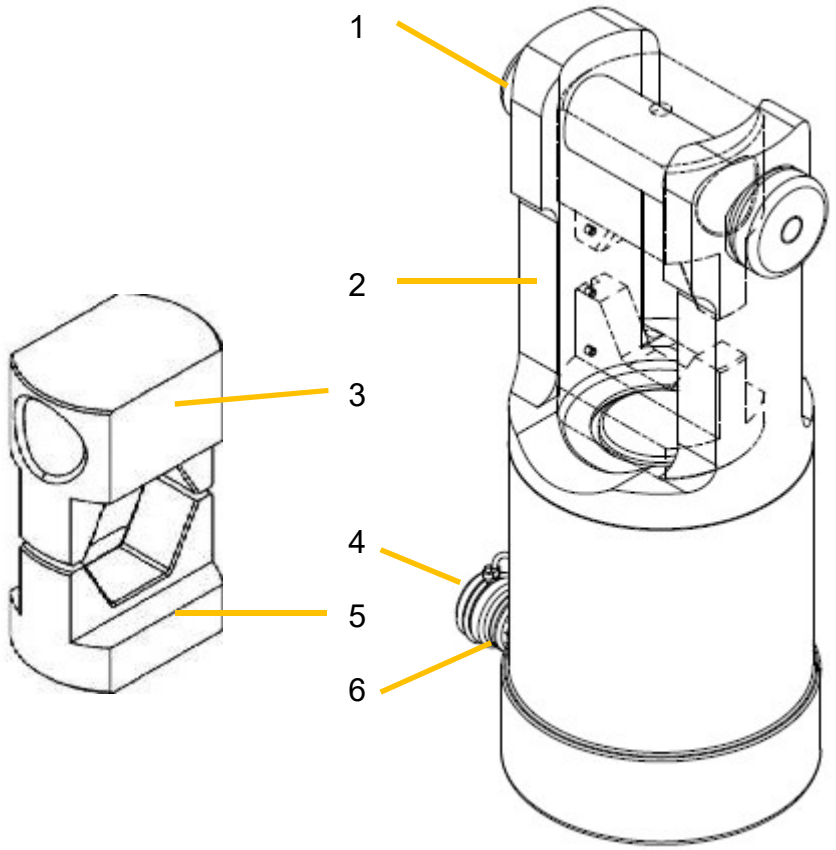

Zur Inbetriebnahme der Pressen müssen die benötigten Presseinsatzhälften eingesetzt werden. Hierzu ist der Einsatzbolzen (1) herauszuziehen. Die untere Einsatzhälfte (5) in die U - Gabel (2) einlegen. Die obere Einsatzhälfte (3) mittels Einsatzbolzen (1) montieren.
Das Verbinden des Kupplungsnippels (6) darf nur in drucklosem Zustand erfolgen. Nach Anschluss an eine Hydraulikpumpe mit einem Betriebsdruck von 700 oder 850 bar ist das Werkzeug betriebsbereit.
Die Verbinder müssen in der beweglichen Einsatzhälfte aufliegen. Die Köpfe sind stehend zu betreiben.
Während der Arbeit ist es je nach Anwendung möglich, Kabel und Verbinder in den wahlweise geöffneten oder geschlossenen Presskopf einzulegen.
Nach Gebrauch der Werkzeuge ist der Kolben ganz zurückzufahren, um so einen zu niedrigen Ölstand in der Hydraulikpumpe zu verhindern.
Der Kupplungsnippel (6) ist mit Hilfe der Staubschutzkappe (4) vor Verschmutzung zu schützen. Um während der Benutzung ein Verschmutzen der Staubschutzkappen von Kupplung und Nippel zu verhindern, sind beide Teile ineinander zustecken.

Achtung!

Vor der Benutzung des hydraulischen Presskopfes ist unbedingt darauf zu achten, dass der Einsatzbolzen (1) richtig eingerastet ist!

KW Hydraulik GmbH
Köppelsdorfer Str. 132
D-96515 Sonneberg
Germany

Tel.: 03675/42198-0
Fax: 03675/42198-11
e-mail: info@kw-hydraulik.de
Internet: www.kw-hydraulik.de

6 Inbetriebnahme P-1000

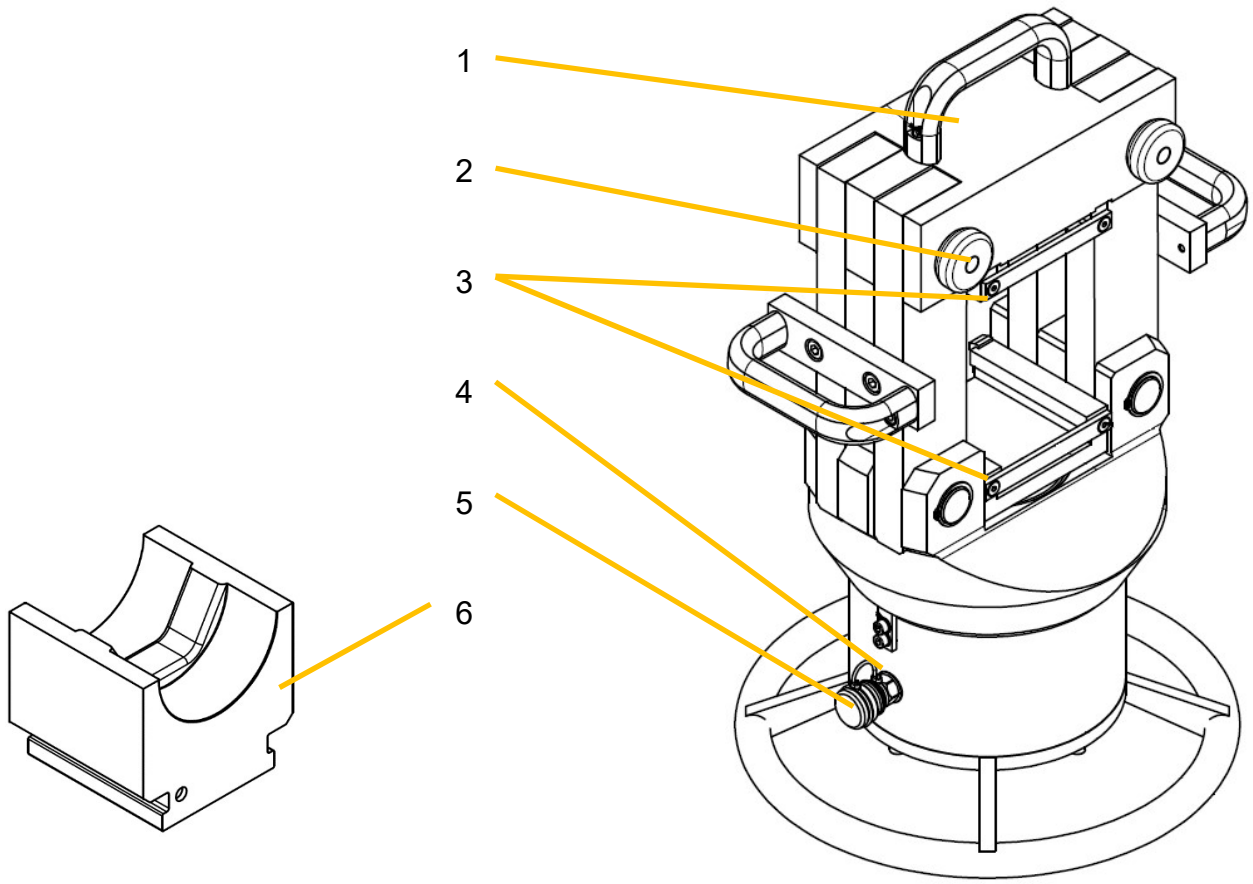

Es ist darauf zu achten, dass der Presskopf sicher steht.

Zur Inbetriebnahme des P-1000 müssen die benötigten Presseinsatzhälften eingesetzt werden. Die Einsatzverriegelungen (3) werden mit der Hand oder mit dem Presseinsatz nach oben bzw. nach unten gedrückt, um so das Einschieben der Presseinsätze zu ermöglichen. Die Presseinsätze bis zum Anschlag einschieben und anschließend kontrollieren, ob die Verriegelungen wieder in die Ausgangsstellung zurückgesprungen sind. Die Entnahme der Presseinsatzhälften erfolgt entsprechend.
Um das Einlegen und Herausnehmen der zu verpressenden oder verpressten Verbinder und Kabel zu ermöglichen, ist die Gabelbrücke (1) mit dem oberen Presseinsatz herausnehmbar. Hierzu werden die beiden oberen Steckbolzen (2) bis zum Anschlag herausgezogen, so dass die Brücke am Griff nach oben herausgehoben werden kann. Beim Einbau der Brücke (1) ist darauf zu achten, dass die beiden Steckbolzen (2) bis zum Anschlag eingeschoben werden.
Das Verbinden der Hydraulikkupplung (4) darf nur in drucklosem Zustand erfolgen. Nach Anschluss an eine Hydraulikpumpe mit einem Betriebsdruck von max. 850 bar ist das Werkzeug betriebsbereit.
Während der Arbeit ist es je nach Anwendung möglich, Kabel und Verbinder in den geöffneten oder geschlossenen Presskopf einzulegen.
Der Kupplungsnippel (4) ist mit Hilfe der Staubschutzkappe (5) vor Verschmutzung zu schützen. Um während der Benutzung ein Verschmutzen der Staubschutzkappen von Kupplung und Nippel zu verhindern, sind beide Teile ineinander zustecken.

KW Hydraulik GmbH
Köppelsdorfer Str. 132
D-96515 Sonneberg
Germany

Tel.: 03675/42198-0
Fax: 03675/42198-11
e-mail: info@kw-hydraulik.de
Internet: www.kw-hydraulik.de

7 Einbauerklärung

EG-EINBAUERKLÄRUNG
EU-DECLARATION OF INCORPORATION
UE-DÉCLARATION D'INCORPORATION
UE-DICHIARAZIONE DI INCORPORAZIONE

Wir
We
Nous
Nol

KW Hydraulik GmbH
(Name des Ausstellers / supplier´s name / nom du fournisseur / nome del fornitore)

Köppelsdorfer Strasse 132
D-96515 Sonneberg
(Anschrift / address / adresse / indirizzo)

erklären in alleiniger Verantwortung, dass das Produkt
declare under our sole responsibility that the product
déclarons sous notre seule responsabilité que le produit
dichiariamo sotto nostra unica responsabilità che il prodotto

Hydraulische Pressköpfe
P-230, P-300, P-450, P-540, P-735, P-1095, P-1114, P-1000
(Typ / type / type / tipo)

siehe Lieferschein
(Seriennummer / serial number / no de série / numero di serie)

auf das sich diese Erklärung bezieht mit der/den folgenden Norm(en) oder normativen Dokument(en) übereinstimmt.
to which this declaration relates is in conformity with the following standard(s) or other normative document(s).
auquel cette déclaration se réfère est conforme à la (aux) norme(s) ou autre(s) document(s) normatif(s).
al quale si riferisce questa dichiarazinie è conforme alla(e) norma(e) o altro(i) documento(i) normativc(i).

EN ISO 12100- 1+2, EN ISO 13857, EN 349, EN 60529, EN 982, EN 1037
and (or) number / titre et (ou) numéro / titolo e (o) numero)

Gemäß den Bestimmungen der Richtlinie(n).
Following the provisions of Directive(s).
Conformément aux dispositions de(s) Directive(s).
Conformemente alle disposizioni della(e) direttiva(e).

2006/42/EG, Anhang II, 2004/108/EG
(Titel und (oder) Nummer / title and (or) number / titre er (ou) numéro / titolo e (o) numero)

Sonneberg, den 02.11.2016
(Ort und Datum der Ausstellung)
(Place and date of issue)
(Lieu et date)
(Luogo e data di emissione)

Stefan Langbein
(Name und Unterschrift oder gleichwertige Kennzeichnung des Geschäftsführers)
(name and signature or equivalent marking of authorized person)
(nom et signature du signataire autorisé)
(nome e firma di persona autorizzata)

KW Hydraulik GmbH
Köppelsdorfer Str. 132
D-96515 Sonneberg
Germany

Tel.: 03675/42198-0
Fax: 03675/42198-11
e-mail: info@kw-hydraulik.de
Internet: www.kw-hydraulik.de

8 Ersatzteile

Ersatzteile P-230-SF

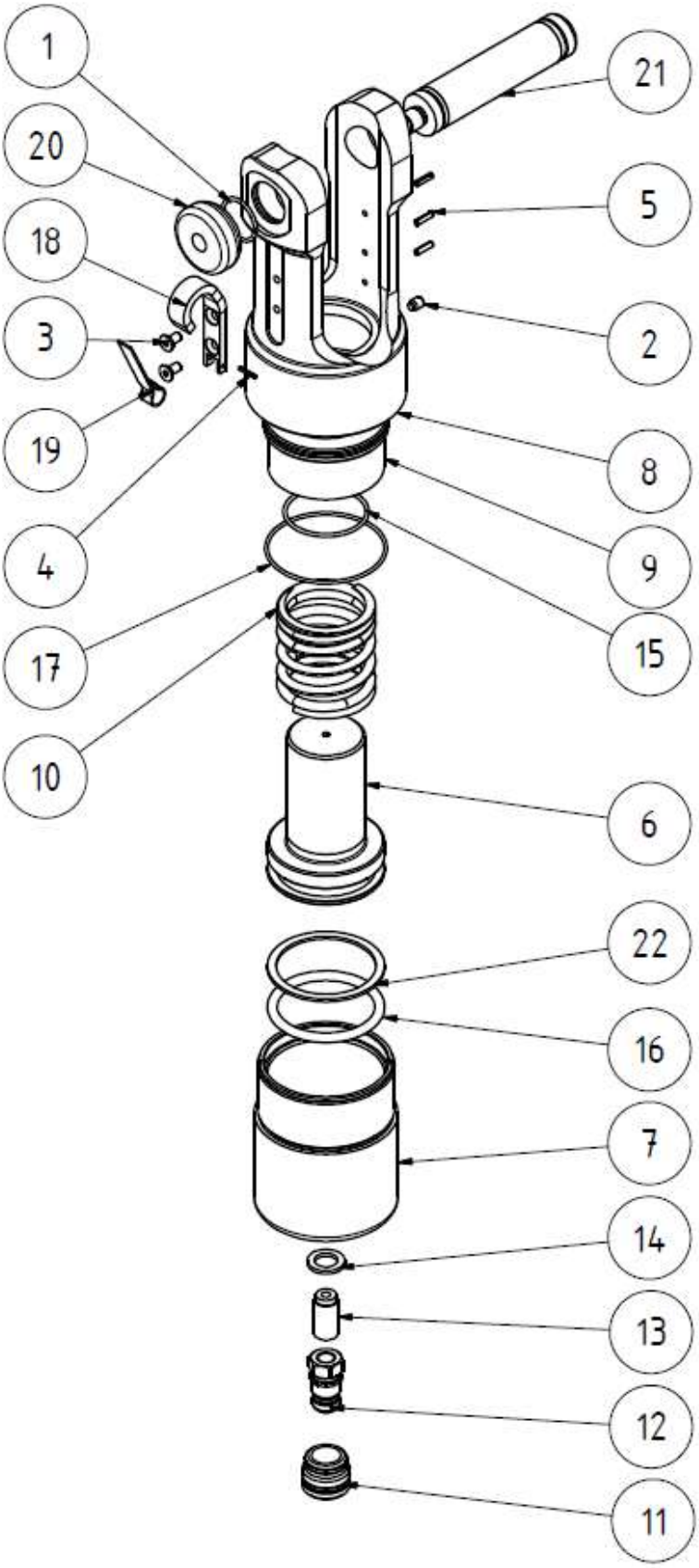

KW Hydraulik GmbH
Köppelsdorfer Str. 132
D-96515 Sonneberg
Germany

Tel.: 03675/42198-0
Fax: 03675/42198-11
e-mail: info@kw-hydraulik.de
Internet: www.kw-hydraulik.de

Ersatzteile P-230-SF

TEILELISTE			
OBJEKT	ANZAHL	BESTANDSNUMMER	BESCHREIBUNG
1	1	DIN 7993-A 25	Sprengring
2	1	DIN 915-M6 x 8	Gewindestift
3	2	ISO 10642 -M5 x 10	Innensechskantschraube mit Senkkopf
4	1	ISO 8750-2x 2	Spiral-Spannstifte - Standardausführung
5	3	ISO 8752-3 x 12	Spannstift
6	1	KW 100288	Kolben P-230
7	1	KW 100289	Zylinder P-230
8	1	KW 100290	U-Gabel P-230
9	1	KW 100291	Kolbenanschlagring P-230
10	1	KW 103079	Druckfeder
11	1	KWC-1154101	Alu-Schutzkappe für Nippel mit Schlaufe
12	1	KWC-1156202	Kupplungsstecker S115
13	1	KWC-199500015	Adapter
14	1	KWC-199500062	Usit-Ring G1/4"
15	1	O-Ring 43x2	O-Ring 43x2
16	1	O-Ring 53,34x5,34	O-Ring 53,34x5,34
17	1	O-Ring 63,22x1,78	O-Ring 63,22x1,78
18	1	P 622 910 002	Blechhaken
19	1	P 622 911 002	Federblech
20	1	P 623 299 001	Griff
21	1	P 623 300 001	Bolzen
22	1	ST-Ring 54,6x64x1,7	SG 54,6x64x1,7 PT

KW Hydraulik GmbH
Köppelsdorfer Str. 132
D-96515 Sonneberg
Germany

Tel.: 03675/42198-0
Fax: 03675/42198-11
e-mail: info@kw-hydraulik.de
Internet: www.kw-hydraulik.de

Ersatzteile P-300-TF

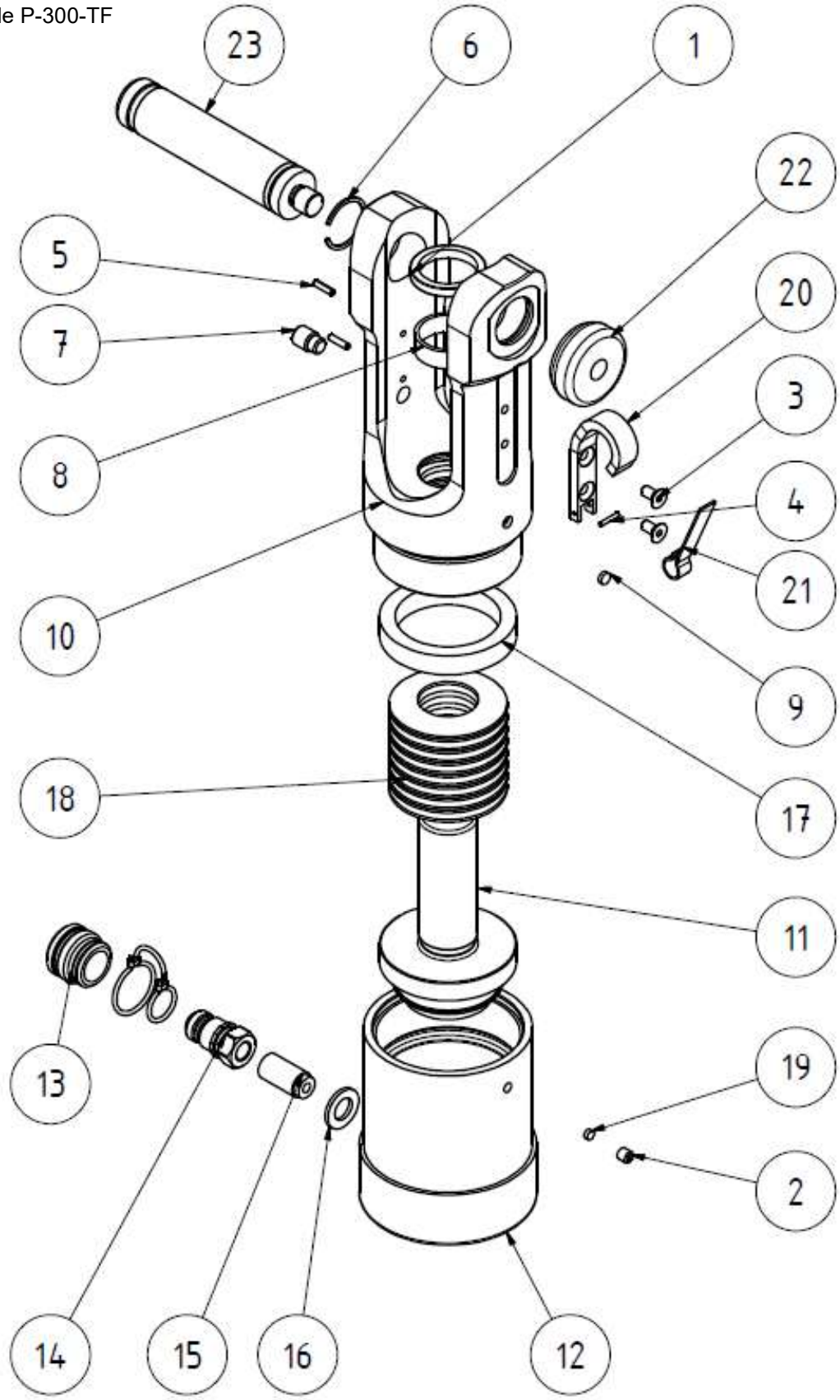

KW Hydraulik GmbH
Köppelsdorfer Str. 132
D-96515 Sonneberg
Germany

Tel.: 03675/42198-0
Fax: 03675/42198-11
e-mail: info@kw-hydraulik.de
Internet: www.kw-hydraulik.de

Ersatzteile P-300-TF

STÜCKLISTE			
POS.	ANZAHL	ARTIKEL-NR.	BEZEICHNUNG
1	1	Abstreifer 28x36x4/7	Abstreifer
2	1	DIN1473 2x12	Kerbstift
3	2	DIN1481 3x12	Spannhülse
4	2	DIN7991 M5x10	Senkschrauben mit Innensechskant
5	1	DIN915 M6x8	Gewindestift flach
6	1	KW 100066	Sicherungsring
7	1	KW 100083	Madenschraube mit Ansatz
8	1	KW 102066	Führungsband
9	1	KW 102080	Entlüftungssieb
10	1	KW 102218	Rändelgriff Ø40
11	1	KW 102219	Presseinsatzhaltebolzen Ø25
12	1	KW 102220	Kupferstück D=4,5x1,5mm
13	1	KW 102222	Federblech
14	1	KW 102223	Haken
15	16	KW 102244	Tellerfeder
16	1	KW 102951	U-Gabel
17	1	KW 102952	Kolben
18	1	KW 102953	Zylinder
19	1	KWC-1154101	Alu-Schutzkappe für Nippel mit Schlaufe
20	1	KWC-1156202	Kupplungsstecker S115
21	1	KWC-199500015	Adapter
22	1	KWC-199500062	Usit-Ring G1/4"
23	1	Nutring 65x50x11	Nutring für Kolben 65x50x11

KW Hydraulik GmbH
Köppelsdorfer Str. 132
D-96515 Sonneberg
Germany

Tel.: 03675/42198-0
Fax: 03675/42198-11
e-mail: info@kw-hydraulik.de
Internet: www.kw-hydraulik.de

KW Hydraulik GmbH
Köppelsdorfer Str. 132
D-96515 Sonneberg
Germany

Tel.: 03675/42198-0
Fax: 03675/42198-11
e-mail: info@kw-hydraulik.de
Internet: www.kw-hydraulik.de

Ersatzteile P-450-SF

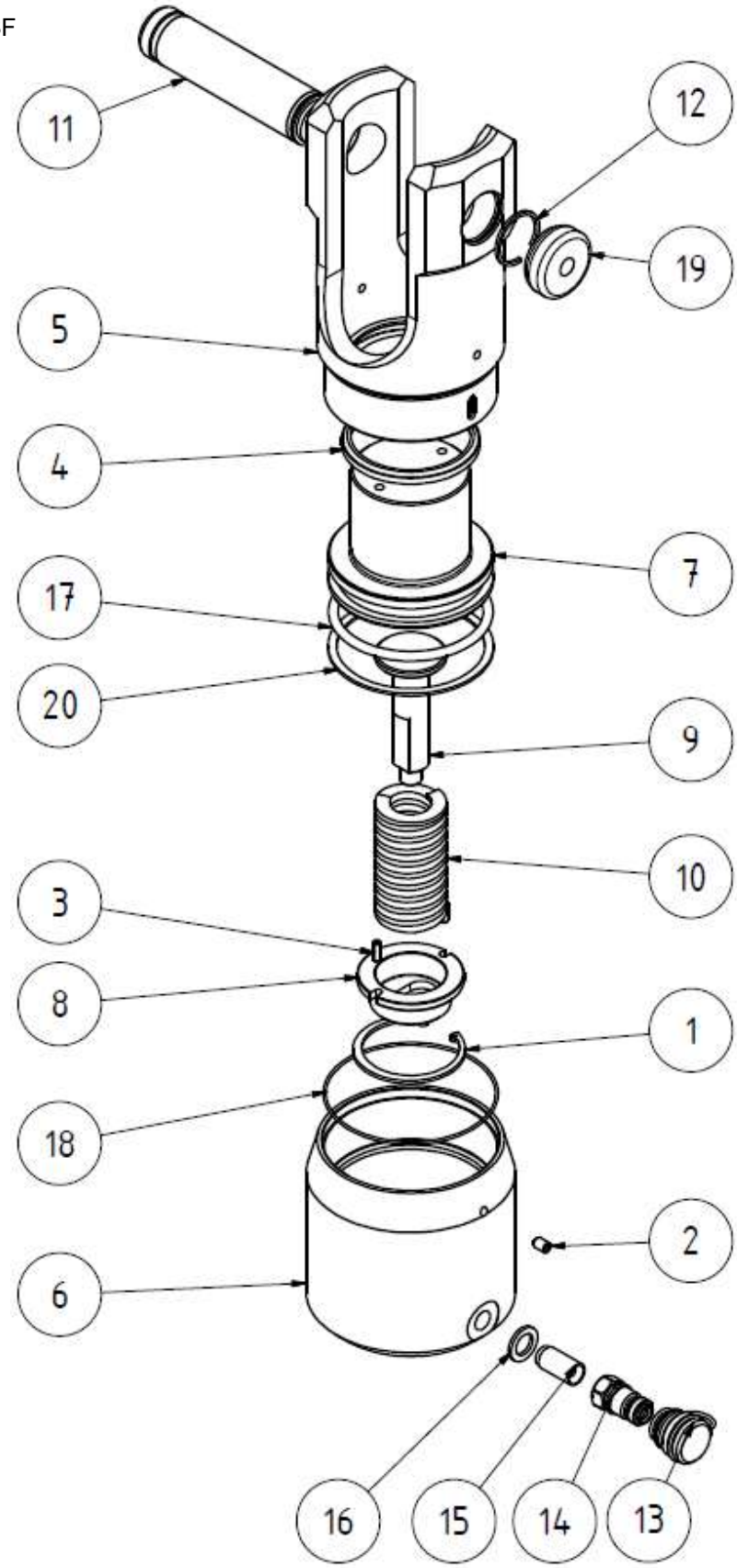

KW Hydraulik GmbH
Köppelsdorfer Str. 132
D-96515 Sonneberg
Germany

Tel.: 03675/42198-0
Fax: 03675/42198-11
e-mail: info@kw-hydraulik.de
Internet: www.kw-hydraulik.de

Ersatzteile P-450-SF

TEILELISTE				
OBJEKT	ANZAHL	BESTANDSNUMMER	BAUTEILNUMMER	BESCHREIBUNG
1	1	DIN472-J58 x 2	DIN 472 - J58 x 2	Sicherungsring
2	1	DIN91 -M6 x 10	DIN 914 - M6 x 10	Gewindestift
3	2	ISO875 -4 x 12	ISO 8752 - 4 x 12	Spannstift
4	1	KW	B&S WD2200650	Dichtungsring WRM 255287
5	1	KW 101334	KWH-P450-01	Gabel P-450
6	1	KW 101988	KWH-P450-03	Zylinder P-450
7	1	KW 101989	KWH-P450-04	Kolben P-450
8	1	KW 101990	KWH-P450-05	Federhaltescheibe P-450
9	1	KW 101994	KWH-P450-06	Kolbenfederhaltebolzen P-450
10	1	KW 102061	SL38x76-1	Druckfeder
11	1	KW 102966	KWH-P-540-TF-04	Bolzen
12	1	KW 102968	RB30	Seegersprengring
13	1	KWC-1154101	10 115 4101	Alu-Schutzkappe für Nippel mit Schlaufe
14	1	KWC-1156202	09 115 7321 AF0	Nippel 115
15	1	KWC-199500015	G1/4", durchgehend	Adapter
16	1	KWC-199500062	Usit-Ring G1/4"	Usit-Ring G1/4"
17	1	O-Ring 78,74x5,33	O-Ring 78,74x5,33	O-Ring 78,74x5,33
18	1	O-Ring 92x1,5	OR1509200	O-Ring 92x1,5
19	1	P 623 299 001	02-P230-006	Griff
20	1	ST-Ring 90x80,6x1,7 PTFE	Stützring BP4700806	Stützring 90x80,6x1,7

KW Hydraulik GmbH
Köppelsdorfer Str. 132
D-96515 Sonneberg
Germany

Tel.: 03675/42198-0
Fax: 03675/42198-11
e-mail: info@kw-hydraulik.de
Internet: www.kw-hydraulik.de

Ersatzteile P-540-TF

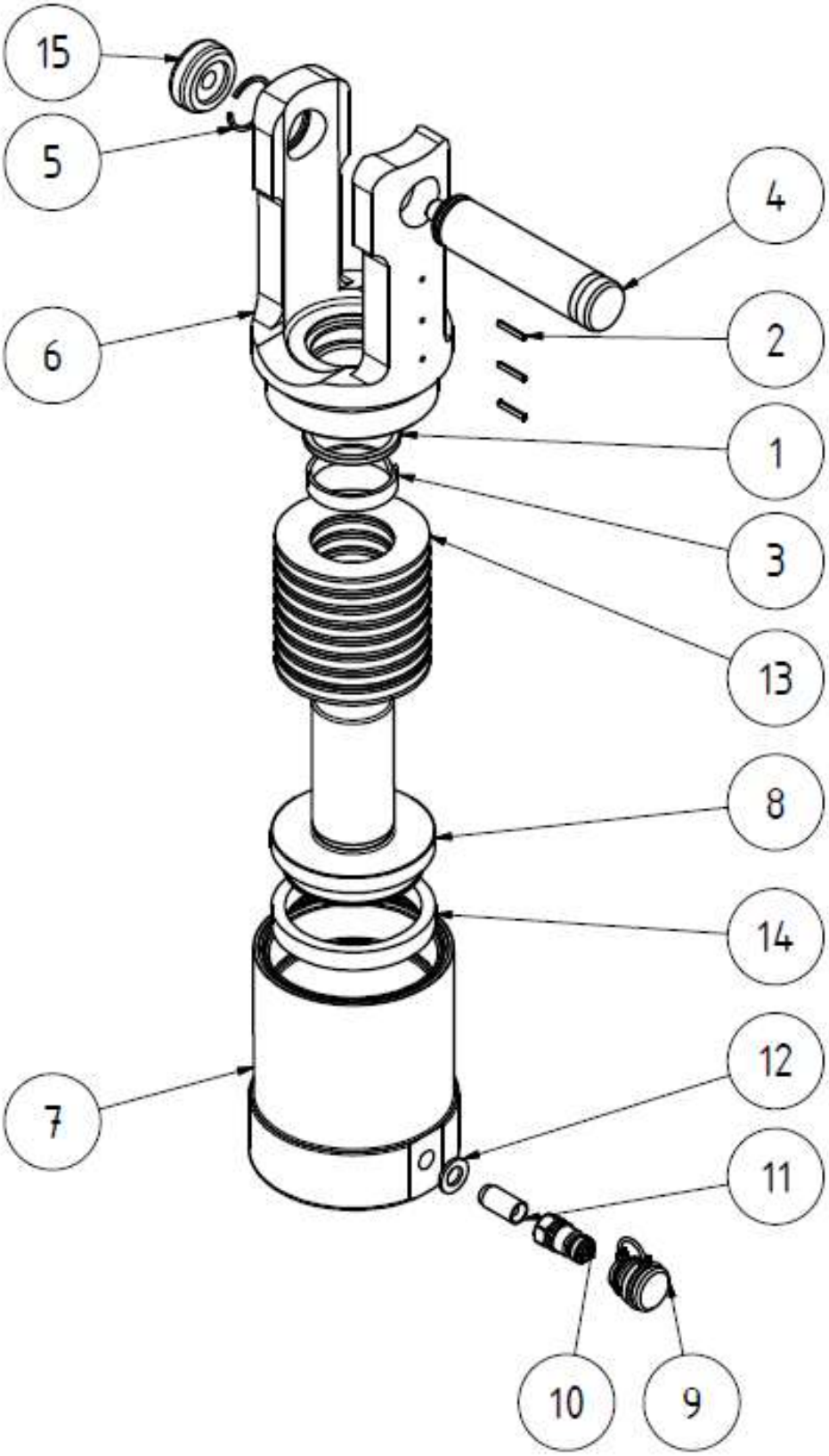

KW Hydraulik GmbH
Köppelsdorfer Str. 132
D-96515 Sonneberg
Germany

Tel.: 03675/42198-0
Fax: 03675/42198-11
e-mail: info@kw-hydraulik.de
Internet: www.kw-hydraulik.de

Ersatzteile P-540-TF

TEILELISTE			
OBJEKT	ANZAHL	BESTANDSNUMMER	BESCHREIBUNG
1	1	Abstreifer 45x53x5	DA22
2	3	ISO8752-3x20	Spannstift
3	1	KW 102066	Führungsband IØ 45 (9,5x2)
4	1	KW 102966	Bolzen
5	1	KW 102968	Seegersprengring
6	1	KW 102969	Gabel
7	1	KW 102974	Zylinder
8	1	KW 102976	Kolben
9	1	KWC-1154101	Alu-Schutzkappe für Nippel mit Schlaufe
10	1	KWC-1156202	Kupplungsstecker S115
11	1	KWC-199500015	Adapter
12	1	KWC-199500062	Usit-Ring 2x
13	17	P 020 571 336	Tellerfeder 90x46x2,5 - Nacherbeit
14	1	P 021 596 335	Nutring für Kolben 90x75x12
15	1	P 623 299 001	Griff

KW Hydraulik GmbH
Köppelsdorfer Str. 132
D-96515 Sonneberg
Germany

Tel.: 03675/42198-0
Fax: 03675/42198-11
e-mail: info@kw-hydraulik.de
Internet: www.kw-hydraulik.de

Ersatzteile P-735-SF

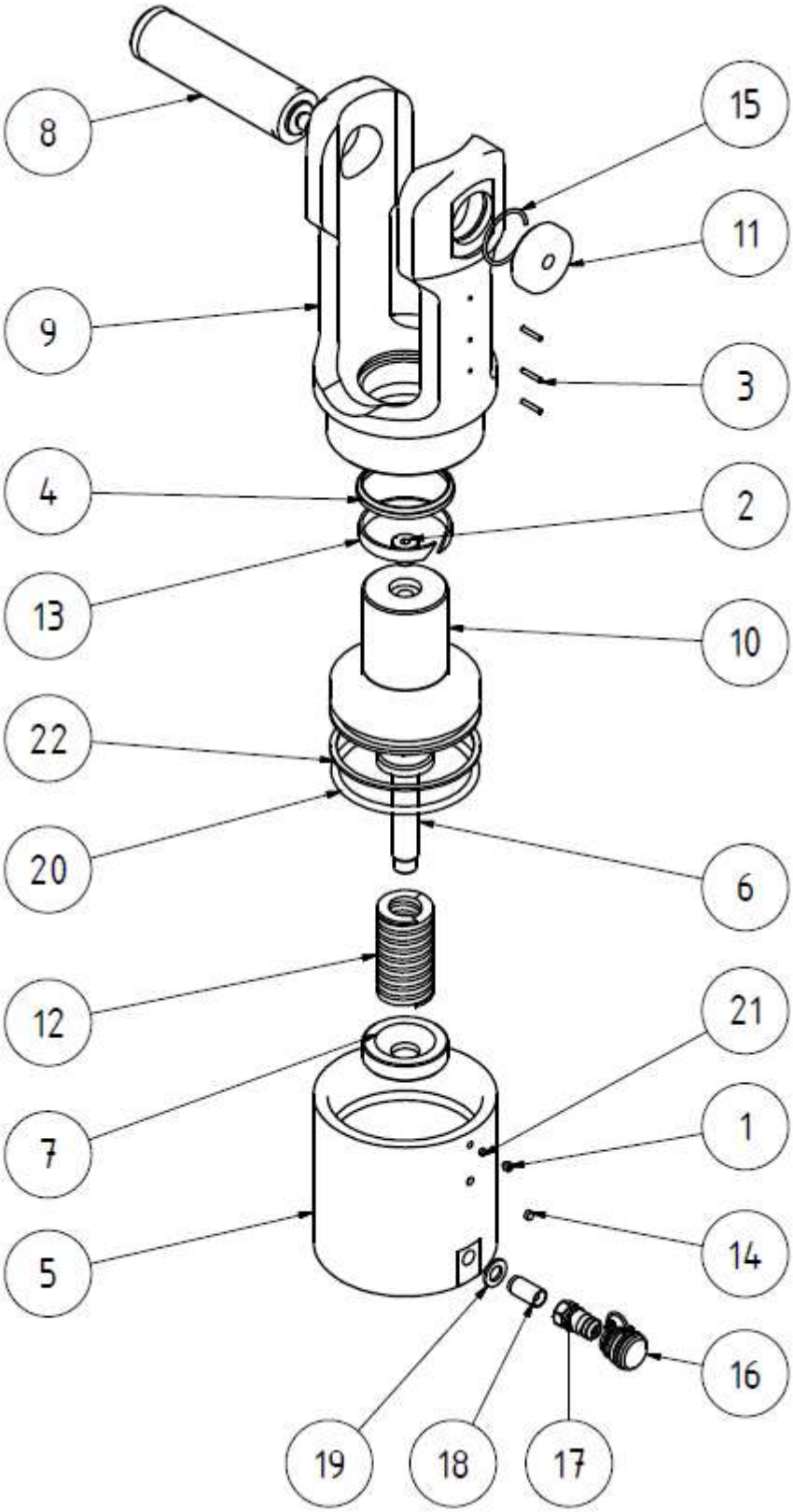

KW Hydraulik GmbH
Köppelsdorfer Str. 132
D-96515 Sonneberg
Germany

Tel.: 03675/42198-0
Fax: 03675/42198-11
e-mail: info@kw-hydraulik.de
Internet: www.kw-hydraulik.de

Ersatzteile P-735-SF

TEILELISTE			
OBJEKT	ANZAHL	BESTANDSNUMMER	BESCHREIBUNG
1	1	DIN 916 - M6 x 6	Gewindestift
2	1	GN 749-G1/4-A	Verschlussschrauben
3	3	ISO 8752 - 3 x 18	Spannstift
4	1	KW 102030	Abstreifer
5	1	KW 102045	Zylinder P-695
6	1	KW 102048	Federhaltebolzen P-695
7	1	KW 102049	Federhaltering P-695
8	1	KW 102050	Querbolzen P-695
9	1	KW 102052	Gabel P-695
10	1	KW 102056	Kolben P-695
11	1	KW 102057	Griff P-695
12	1	KW 102061	Druckfeder
13	1	KW 102066	Führungsband IØ60 (9,5x2)
14	1	KW 102080	Filterscheibe
15	1	KW 102970	Seegersprengring
16	1	KWC-1154101	Alu-Schutzkappe für Nippel mit Schlaufe
17	1	KWC-1156202	Kupplungsstecker S115
18	1	KWC-199500015	Adapter
19	1	KWC-199500062	Usit-Ring G1/4"
20	1	O-Ring 94,00x5,7	O-Ring 94,00x5,7
21	1	P 612 335 335	Kupferstück
22	1	ST-Ring 96x105x2,17	Stützring 96x105x2,17, außendichtend

KW Hydraulik GmbH
Köppelsdorfer Str. 132
D-96515 Sonneberg
Germany

Tel.: 03675/42198-0
Fax: 03675/42198-11
e-mail: info@kw-hydraulik.de
Internet: www.kw-hydraulik.de

Ersatzteile P-1095-SF

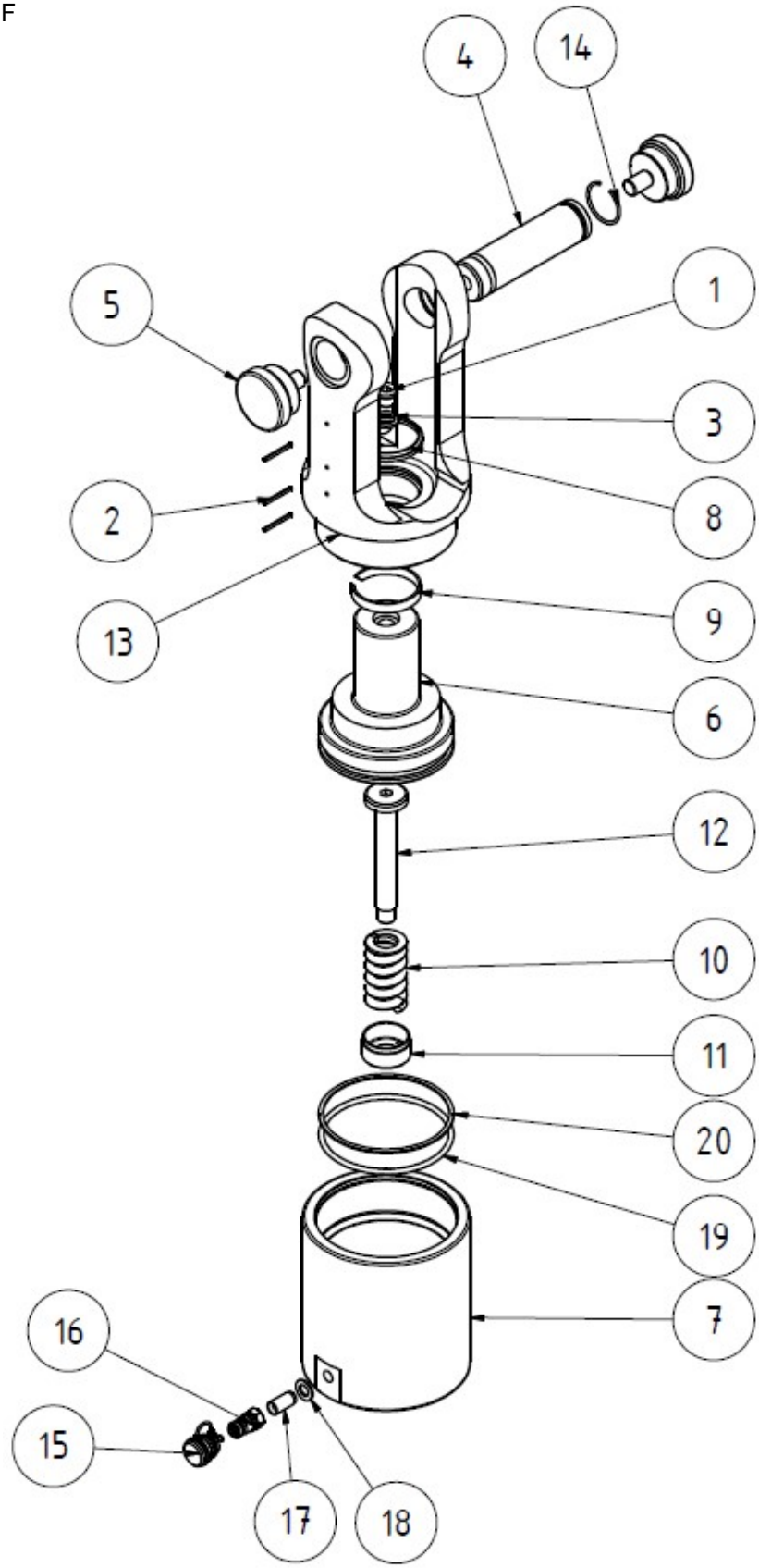

KW Hydraulik GmbH
Köppelsdorfer Str. 132
D-96515 Sonneberg
Germany

Tel.: 03675/42198-0
Fax: 03675/42198-11
e-mail: info@kw-hydraulik.de
Internet: www.kw-hydraulik.de

Ersatzteile P-1095-SF

TEILELISTE			
OBJEKT	ANZAHL	BESTANDSNUMMER	BESCHREIBUNG
1	1	DIN 908-M16 x1,5	Verschlußschraube
2	3	DIN908-M16x1,5	Spannstift
3	1	KW 100138	Usit M16
4	1	KW 102014	Preßeinsatzhaltebolzen P-1095
5	2	KW 102015	Rändelgriff P-1095
6	1	KW 102019	Kolben
7	1	KW 102020	Zylinder P-1095
8	1	KW 102030	Abstreifer
9	1	KW 102066	Führungsband IØ60 (9,5x2)
10	1	KW 102089	Hochleistungsfeder
11	1	KW 102091	Federhaltemutter
12	1	KW 102092	Federhaltebolzen
13	1	KW 102097	Gabel P-1095
14	1	KW 102970	Seegersprengring
15	1	KWC-1154101	Alu-Schutzkappe für Nippel mit Schlaufe
16	1	KWC-1156202	Kupplungsstecker S115
17	1	KWC-199500015	Adapter
18	1	KWC-199500062	Usit-Ring 2x
19	1	O-Ring110x5	O-Ring
20	1	ST-Ring 125x117x1,7 PTFE	Stützring 115x5

KW Hydraulik GmbH
Köppelsdorfer Str. 132
D-96515 Sonneberg
Germany

Tel.: 03675/42198-0
Fax: 03675/42198-11
e-mail: info@kw-hydraulik.de
Internet: www.kw-hydraulik.de

Ersatzteile P-1114-SF

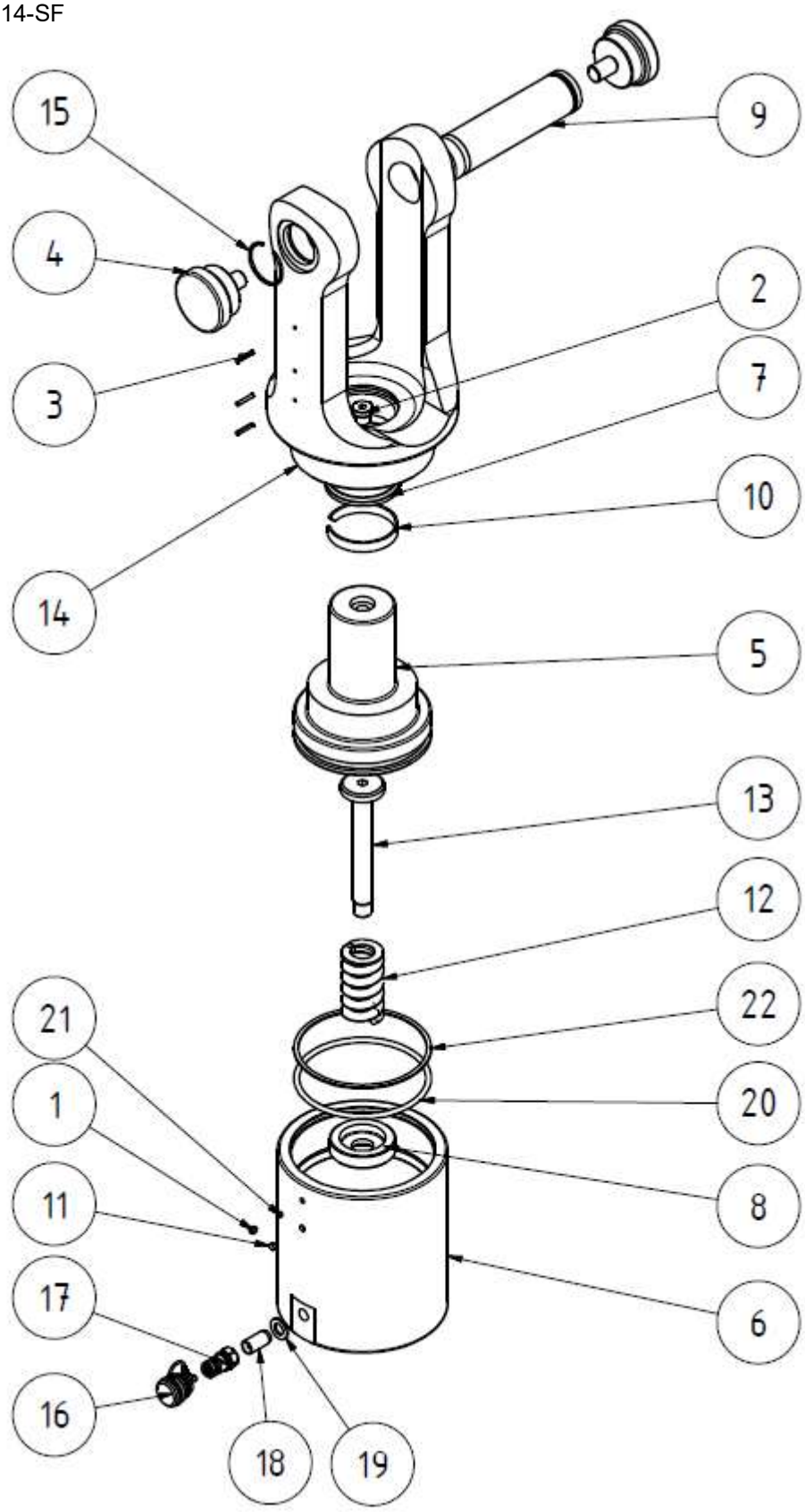

KW Hydraulik GmbH
Köppelsdorfer Str. 132
D-96515 Sonneberg
Germany

Tel.: 03675/42198-0
Fax: 03675/42198-11
e-mail: info@kw-hydraulik.de
Internet: www.kw-hydraulik.de

Ersatzteile P-1114-SF

TEILELISTE			
OBJEKT	ANZAHL	BESTANDSNUMMER	BESCHREIBUNG
1	1	DIN916-M6 x 6	Gewindestift
2	1	GN 749-G1/4-A	Verschlussschrauben
3	3	ISO 8752 - 3 x 20	Spannstift
4	2	KW 102015	Rändelgriff P-1095
5	1	KW 102019	Kolben
6	1	KW 102020	Zylinder P-1095
7	1	KW 102030	Abstreifer
8	1	KW 102049	Federhaltering P-695
9	1	KW 102050	Preßeinsatzhaltebolzen P-1114
10	1	KW 102066	Führungsband IØ60 (9,5x2)
11	1	KW 102080	Filterscheibe
12	1	KW 102089	Hochleistungsfeder (blau)
13	1	KW 102092	Federhaltebolzen
14	1	KW 102942	Gabel P-1114
15	1	KW 102970	Seegersprengring
16	1	KWC-1154101	Alu-Schutzkappe für Nippel mit Schlaufe
17	1	KWC-1156202	Kupplungsstecker S115
18	1	KWC-199500015	Adapter
19	1	KWC-199500062	Usit-Ring G1/4"
20	1	O-Ring110x5	O-Ring
21	1	P 612 335 335	Kupferstück
22	1	ST-Ring 125x117x1,7 PTFE	Stützring 115x5

KW Hydraulik GmbH
Köppelsdorfer Str. 132
D-96515 Sonneberg
Germany

Tel.: 03675/42198-0
Fax: 03675/42198-11
e-mail: info@kw-hydraulik.de
Internet: www.kw-hydraulik.de

Ersatzteile P-1000-TF

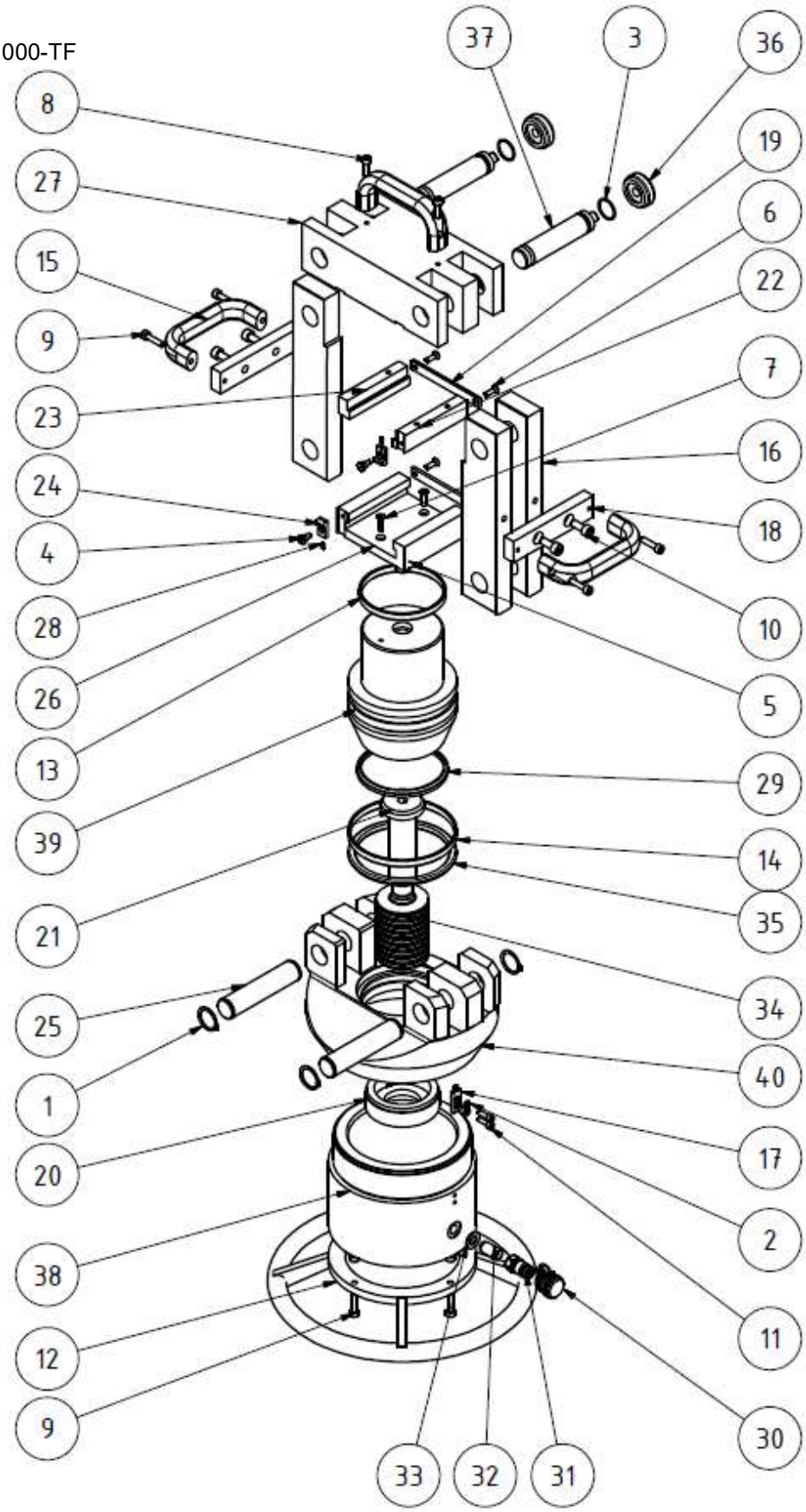

KW Hydraulik GmbH
Köppelsdorfer Str. 132
D-96515 Sonneberg
Germany

Tel.: 03675/42198-0
Fax: 03675/42198-11
e-mail: info@kw-hydraulik.de
Internet: www.kw-hydraulik.de

Ersatzteile P-1000-TF

TEILELISTE			
OBJEKT	ANZAHL	BESTANDSNUMMER	BESCHREIBUNG
1	4	DIN 471-25x1,2	Sicherungsring
2	2	DIN125-A 5,3	Unterlegscheibe
3	2	DIN7993-BP25A	Sprengring
4	2	DIN923-M5x5	Flachkopfschraube mit Schlitz
5	1	GN 749-M16x1,5-A	Verschlussschrauben
6	4	ISO 10642 -M5 x 16	Innensechskantschraube mit Senkkopf
7	2	ISO 10642 -M5 x 20	Innensechskantschraube mit Senkkopf
8	2	ISO 4762 -M6 x 20	Innensechskantschraube
9	8	ISO 4762 -M6 x 25	Innensechskantschraube
10	4	ISO 4762 -M8 x 20	Innensechskantschraube
11	2	ISO4762 -M5 x 16	Innensechskantschraube
12	1	KW 100910	Fuss
13	1	KW 102066	Stangenführungsband 9,5x2,5
14	1	KW 102066	Kolbenführungsband 9,5x2,5
15	3	KW 102561	GN 565.1 Griff
16	4	KW 102702	Lasche
17	1	KW 102703	Verriegelung
18	2	KW 102708	Leiste für Griffe
19	2	KW 102712	Verbindungsschiene
20	1	KW 102713	Federhaltemutter
21	1	KW 102714	Federhaltebolzen
22	1	KW 102715	Führung rechts
23	1	KW 102716	Führung links
24	2	KW 102740	Verriegelungsschieber
25	2	KW 102744	Verriegelungsbolzen
26	1	KW 102758	Einsatzaufnahme
27	1	KW 102759	Kopf
28	2	KW 102954	Druckfeder 2,4x0,4x7,8
29	1	KW 102972	Abstreifer Typ WSA
30	1	KWC-1154101	Alu-Schutzkappe für Nippel mit Schlaufe
31	1	KWC-1156202	Kupplungsstecker S115
32	1	KWC-199500015	Adapter
33	1	KWC-199500062	Usit-Ring G1/4"
34	19	P 020 945 943	Tellerfeder 60x30,5x2,5
35	1	P 023 822 029	Turcon Stepseal d=125
36	2	P 623 299 001	Griff
37	2	P 623 300 001	Bolzen
38	1	P 625 068 001	Zylinder
39	1	P 625 069 001	Druckkolben
40	1	P 625 070 001	Überwurfmutter

KW Hydraulik GmbH
Köppelsdorfer Str. 132
D-96515 Sonneberg
Germany

Tel.: 03675/42198-0
Fax: 03675/42198-11
e-mail: info@kw-hydraulik.de
Internet: www.kw-hydraulik.de